WH

DESCRIZIONE

Le caldaie a recupero di calore della gamma WH sfruttano come unica sorgente termica i fumi caldi di recupero, senza combustione supplementare. Questi generatori sono di tipo monoblocco, a funzionamento completamente automatico e dotati di tutti gli accessori per una rapida messa in funzione. La gamma WH è caratterizzata da una grande flessibilità di progettazione e di utilizzo, i generatori vengono realizzati di volta in volta su misura per rispondere a qualsiasi specifica esigenza di utilizzo.

CARATTERISTICHE

Pressione di progetto da 1 a 25 bar

Potenza utile 100 ÷ 20000 kW

VANTAGGI

Versioni modulari
Il generatore è disponibile con soluzioni modulari flessibili in base al range di potenza necessario.

Installazione semplice, veloce e sicura
L'installazione è semplicissima, con solo allacciamento alla linea elettrica, idraulica, e alle linee di vapore e di scarico.

Elevato contenuto d'acqua

Assemblaggio e collaudo eseguiti in fabbrica

Elevata flessibilità di esercizio

Minimi costi di funzionamento

Generatore a recupero termico

MODELLI

WHB

Pressione di progetto: 1 ÷ 25 bar

Produzione vapore: 50 ÷ 32000 kg/h

Generatore di vapore a recupero termico a tubi da fumo di tipo monoblocco conforme alla Direttiva PED 2014/68/EU in esecuzione per installazione indoor o outdoor. Completo di accessori di regolazione e sicurezza per il funzionamento automatico e quadro elettrico certificato per gestire le catene di sicurezza di tutto il generatore.

WHS

Pressione di progetto: 4,9 ÷ 12 bar

Potenza utile: 233 ÷ 17000 kW

Generatore di acqua surriscaldata a recupero termico a tubi da fumo di tipo monoblocco conforme alla Direttiva PED 2014/68/EU in esecuzione per installazione indoor o outdoor. Completo di accessori di regolazione e sicurezza per il funzionamento automatico e quadro elettrico certificato per gestire le catene di sicurezza di tutto il generatore.

WHO

Pressione di progetto: 10 bar

Potenza utile: 116 ÷ 9300 kW

Generatore di olio diatermico a recupero termico a tubi d'acqua alettati di tipo monoblocco conforme alla Direttiva PED 2014/68/EU in esecuzione per installazione indoor o outdoor. Completo di accessori di regolazione e sicurezza per il funzionamento automatico e quadro elettrico certificato per gestire le catene di sicurezza di tutto il generatore.

WHC

Pressione di progetto: 6 ÷ 25 bar

Potenza utile: 3000 ÷ 25000 kW

Generatore di acqua calda a recupero termico a tubi da fumo di tipo monoblocco conforme alla Direttiva PED 2014/68/EU in esecuzione per installazione indoor o outdoor. Completo di accessori di regolazione e sicurezza per il funzionamento automatico e quadro elettrico certificato per gestire le catene di sicurezza di tutto il generatore.

CERTIFICAZIONI DISPONIBILI

TECNOLOGIE CONSIGLIATE

AMBITI DI RECUPERO

PROCESSI INDUSTRIALI
- Fornaci
- Postcombustori
- Inceneritori
- Processi industriali con fumi ad elevata temperatura

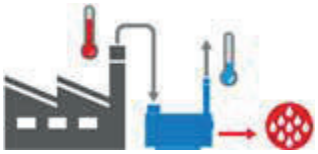

IMPIANTI PRODUZIONE DI ENERGIA
- Turbogas

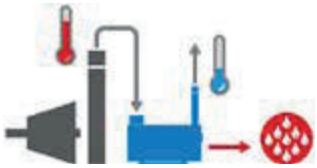

COGENERATORI
- Motori diesel
- Motori a gas e biogas
- Motori ad olio vegetale

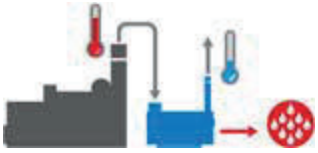

IMPIANTI A BIOMASSA

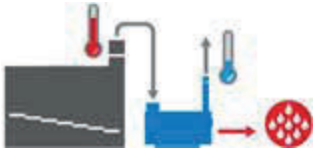

PROCESSI INDUSTRIALI
- Fornaci
- Postcombustori
- Inceneritori
- Processi industriali con fumi ad elevata temperatura

ACCESSORI DISPONIBILI

Codice	Descrizione	WH			
		B	S	O	C
Vedi sez. accessori	Sistema di spurgo automatico per generatori serie SIXEN e GX	■			
17090037	Gruppo controllo salinità (TDS pneumatico)	■			
17090035	Gruppo controllo salinità (TDS elettrico)	■			
38040100	Raffeddatore per campionature	■			
Vedi sez. accessori	Pompa di alimentazione di riserva	■			
Vedi sez. accessori	Regolazione livello modulante con valvola elettrica	■			
Vedi sez. accessori	Regolazione livello modulante con pompa/e + inverter	■			
Vedi sez. accessori	Regolazione livello modulante quadro + inverter per 1 pompa	■			
Vedi sez. accessori	Regolazione livello modulante quadro + inverter per 2 pompe	■			
90060010	Kit sicurezza alto livello	■			
90060040	Gruppo sicurezza alto livello con autodiagnosi	■			
90060050	Gruppo sicurezza basso livello con autodiagnosi	■			
86900071	Sistema di sicurezza globale GSS72/WH	■	■	■	■
90060061	Scaletta e corrimano	■			
90060090	Piano di calpestio intermedio	■	■	■	■
90060070	Pressostato regolazione 2° stadio	■	■	■	■
90060078	Quadro elettrico a cascata per generatori di vapore	■	■	■	■
QCTETERM	Pannello eterm Easy manager	■	■	■	■

COMPONENTI PER CENTRALE TERMICA COMPATIBILI

ECXV
Economizzatore verticale

VRC
Vaso raccolta condensa

DEG
Degasatore atmosferico

DEG/P
Degasatore pressurizzato

ADD
Trattamento acqua d'alimento per generatori di vapore

BDV
Serbatoio raccolta spurghi

VEX
Accumulatore di vapore

VRC-V
Vaso raccolta condensa

EVX
Produttore indiretto di vapore

CISTERNA STOCCAGGIO
Olio diatermico

VEO
Vaso di espansione olio

VEA
Vaso di espansione per acqua surriscaldata

RECUPERATORE DI CALORE A CONDENSAZIONE

MODELLO 88 ÷ 128

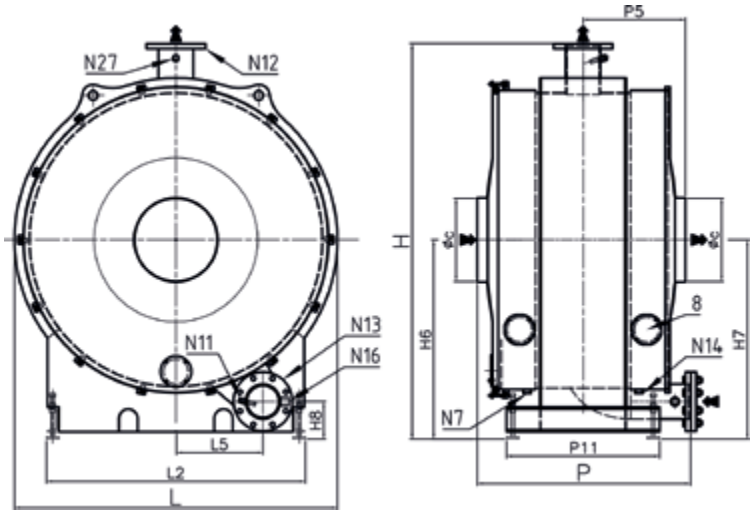

MODELLO 200 ÷ 350

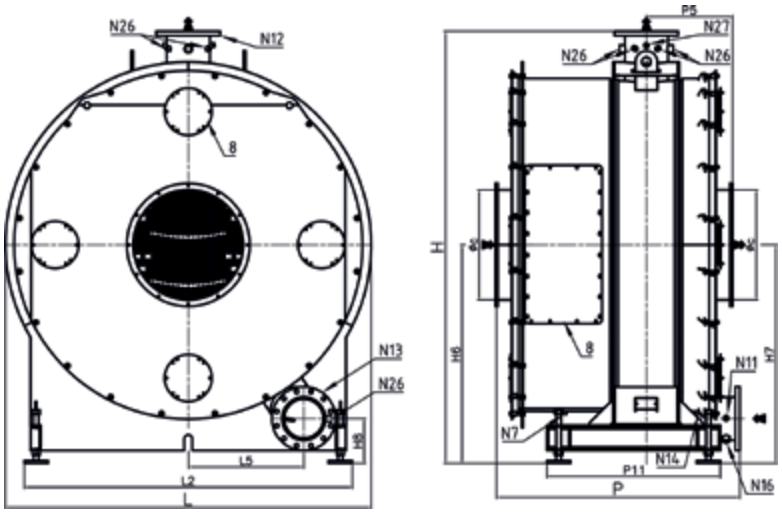

Legenda:

N7	Scarico condensa lato caldaia
N11	Controllo temperatura di ritorno
N12	Mandata recuperatore
N13	Ritorno recuperatore
N14	Scarico condensa lato camino
N16	Scarico condensatore
N27	Controllo temperatura mandata

DIMENSIONI

Articolo	H	H6	H7	H8	L	L2	L5	P	P5	P11	Øc	N17	N12	N13	N14	N16	N27
	mm	mm	mm	mm	mm	mm	mm	mm	mm	mm	mm	DN/in	DN/in/mm	DN/in	in	in	in
BAX 88	1760	890	890	163	1420	1300	250	1037	495	740	400	1”	125 PN16	125 PN16	1”	1”	1/2”
BAX 128	2064	1038	1038	181	1710	1400	420	1030	494	740	400	1”	125 PN16	125 PN16	1”	1”	1/2”
BAX 200	2380	1210	1210	256	1960	1390	410	1555	552	1160	550	1”	200 PN16	200 PN16	1”	1”	1/2”
BAX 230	2592	1317	1317	266	2170	1480	452	1552	548	1100	600	1”	200 PN16	200 PN16	1”	1”1/4	1/2”
BAX 290	2742	1387	1387	285	2321	2080	733	1552	546	1100	700	1”	250 PN16	250 PN16	1”	1”1/4	1/2”
BAX 350	3052	1602	1602	315	2491	2126	598	1622	546	1100	800	1”	250 PN16	250 PN16	1”	1”1/4	1/2”